SOISSONS - Ванна 170 x 70 см

E2921



Коллекция: SOISSONS

Отделки*:

00 - Белый

Общие характеристики:

Преимущества для конечного пользователя

• Дизайн: Современная ванна способная угодить даже самому взыскательному вкусу.

Технические характеристики

• РАЗМЕРЫ (CM) : 170 x 70 x 39 см

• МАТЕРИАЛ : Чугун

• VOLUME (L) : 158/88

• HAUTEUR DES PIEDS : 140-170 мм

• INFORMATIONS COMPL□MENTAIRES : Ванна без антискользящего покрытия

• MARCHE-PIEDS : Не в комплекте

• Размеры основания: 114 x 40 см

• ВЕС : 99.2 кг

• ТИП УСТАНОВКИ : Встраиваемые

• FORME : Прямоугольные

• DIAM□TRE DE BONDE (CM) : 5.2 см

• PIEDS : Не в комплекте

• VIDAGE : Не в комплекте

• Дополнительная опция: Антискользящее покрытие (для этого добавьте -F к коду модели (например, E2921-F-00))

Продукты для комплектации

• E70174 : Автоматический слив-перелив (1м)

• E6D159 : Слив-перелив

Общая информация

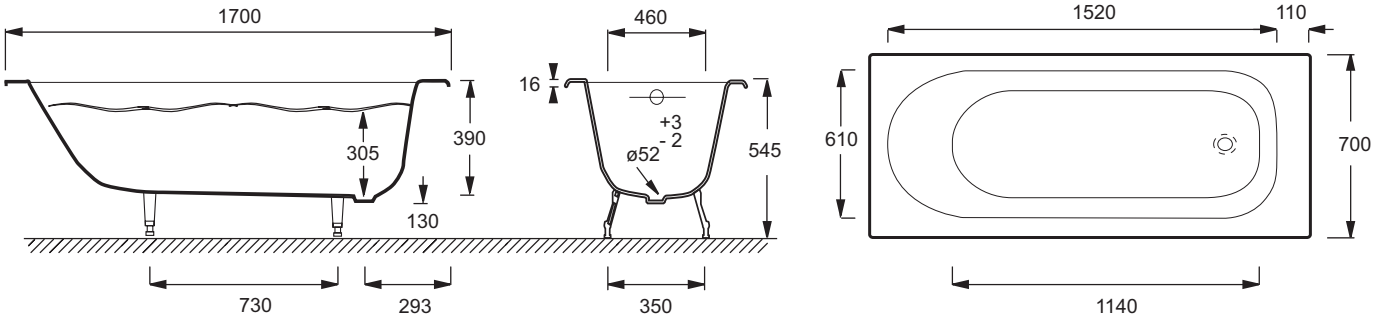

Спецификация продукта : Ванна 170 x 70 см. E2921. Коллекция : SOISSONS. РАЗМЕРЫ (CM) : 170 x 70 x 39 см. ВЕС : 99.2 кг. МАТЕРИАЛ : Чугун. ТИП УСТАНОВКИ : Встраиваемые. VOLUME (L) : 158/88. FORME : Прямоугольные. HAUTEUR DES PIEDS : 140-170 мм. DIAM□TRE DE BONDE (CM) : 5.2 см. INFORMATIONS COMPL□MENTAIRES : Ванна без антискользящего покрытия. PIEDS : Не в комплекте. MARCHE-PIEDS : Не в комплекте. VIDAGE : Не в комплекте. Размеры основания: 114 x 40 см. Дополнительная опция: Антискользящее покрытие (для этого добавьте -F к коду модели (например, E2921-F-00)).

Этот документ не является публичной офертой

**В зависимости от конфигурации компьютера или настроек принтера, технических факторов и характеристик, цвета, которые Вы видите могут не полностью соответствовать настоящим цветам и являются схематическими.*